UNIPUMP Консольно-моноблочный насос FS65-50-200-7.5

Консольно-моноблочные насосы · Артикул 79325 · Серия FS

1. Обзор

Центробежные горизонтальные одноступенчатые насосы серии FS предназначены для перекачивания чистой воды и неагрессивных жидкостей без твердых и волокнистых включений. Они применяются в системах водоснабжения и отопления жилых и производственных помещений. Основные области применения включают:

1. Системы водоснабжения ЖКХ и муниципальных водоканалов
2. Циркуляция в системах водо- и теплоснабжения
3. Подача технической воды на промышленных предприятиях
4. Водоснабжение садоводческих и дачных посёлков
5. **Системы пожаротушения**
6. Обеспечение работы основных и вспомогательных систем на объектах теплоэнергетики

Основные данные

Максимальная мощность, кВт	7,5
Максимальный напор, м	36
Максимальная производительность, м3/ч	60
Номинальный напор, м	32
Номинальная подача, м3/ч	50
Максимальное давление в системе, бар	10
Максимальная температура перекачиваемой жидкости, °C	-20...+100
Гарантия, мес	24

2. Гидравлические характеристики

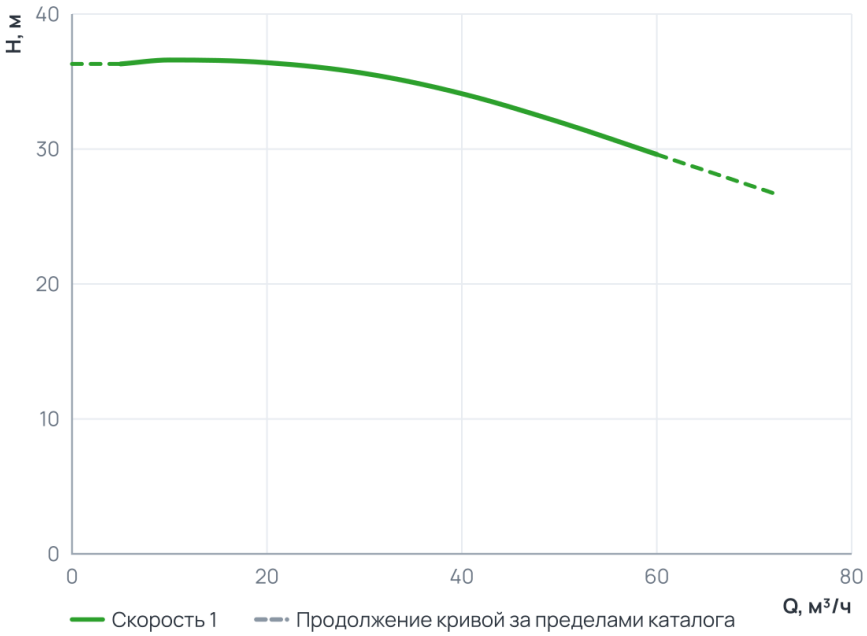

Рабочий диапазон

Подача Q	5 ... 60 м³/ч
Напор H	29,6 ... 36,6 м

Пунктир на диаграмме — продолжение кривой за пределами каталога производителя.

3. Технические данные

Общие сведения

Тип	Консольно-моноблочный насос	Серия	FS
Гарантия, мес	24	Число полюсов	2
Страна производства	Китай	Макс. содержание примесей (г/м³)	100
Температура окружающего воздуха ( )	+1...+40	Максимальное количество пусков в час	20

Гидравлические данные

Номинальный напор, м	32	Максимальный напор, м	36
Номинальная подача, м3/ч	50	Номинальная подача (л/мин)	833
Максимальное давление в системе, бар	10	Максимальная производительность, м3/ч	60
Максимальная производительность, л/мин	1 000		

Перекачиваемая среда

Рабочая жидкость	Чистая вода	Температура окружающей среды, °C	+1...+40
Максимальный размер неабразивных включений, мм	1	Максимальная температура перекачиваемой жидкости, °C	-20...+100

Материалы

Материал корпуса	Нержавеющая сталь	Материал обмотки статора	Медь
Материал рабочего колеса	Нержавеющая сталь	Диаметр рабочего колеса, мм	200

Монтаж и присоединение

Вес, кг	82	Длина, мм	680
Высота, мм	413	Ширина, мм	370
Способ установки	Горизонтальный	Диаметр входного патрубка	65
Диаметр выходного патрубка	50		

Электродвигатель

Класс изоляции	F	Степень защиты	IP55
Номинальный ток, А	14.4	Параметры электросети	3~; 400В; 50Гц
Частота вращения, об/мин	2900	Максимальная мощность, Вт	7 500
Максимальная мощность, кВт	7,5	Номинальная частота вращения, об/мин	2900

4. Габаритные размеры

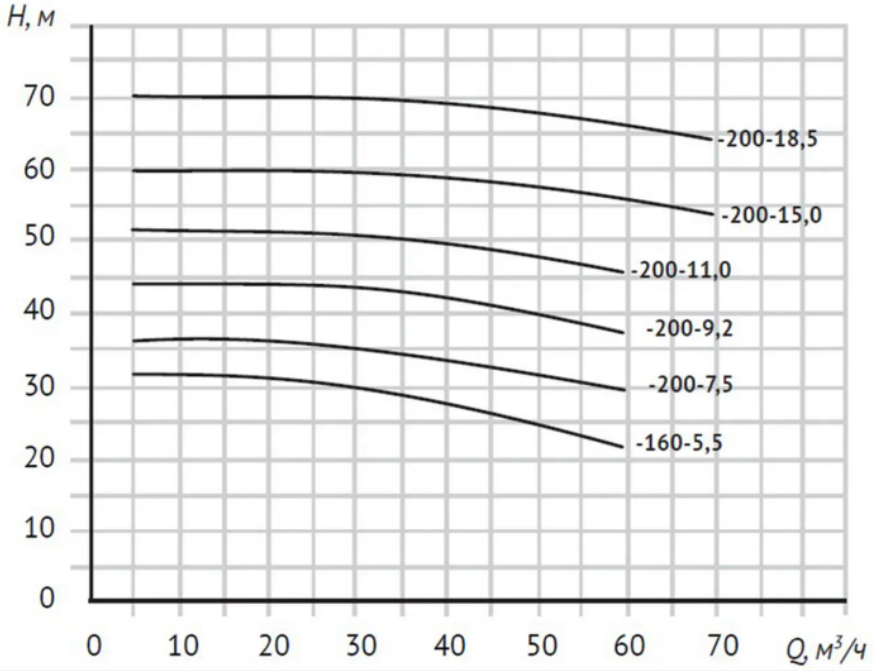

Модель	P2, кВт	Q, м³/ч	Производительность							
			5	10	20	30	40	50	60	70
FS65-50-160-5,5	5,5	Напор (H), м	31,6	31,5	31	30	28	25	21,5	–
FS65-50-200-7,5	7,5		36,3	36,6	36,4	35,6	34,1	32	29,6	–
FS65-50-200-9,2	9,2		43,5	43,5	43,5	43	42	40	37,5	–
FS65-50-200-11,0	11		51,5	51,5	51	50	49,3	48	45,6	–
FS65-50-200-15,0	15		59,7	59,7	59,6	59,5	59	58	56,2	53
FS65-50-200-18,5	18,5		70,2	70,2	70,1	70	69,1	68	66,4	64

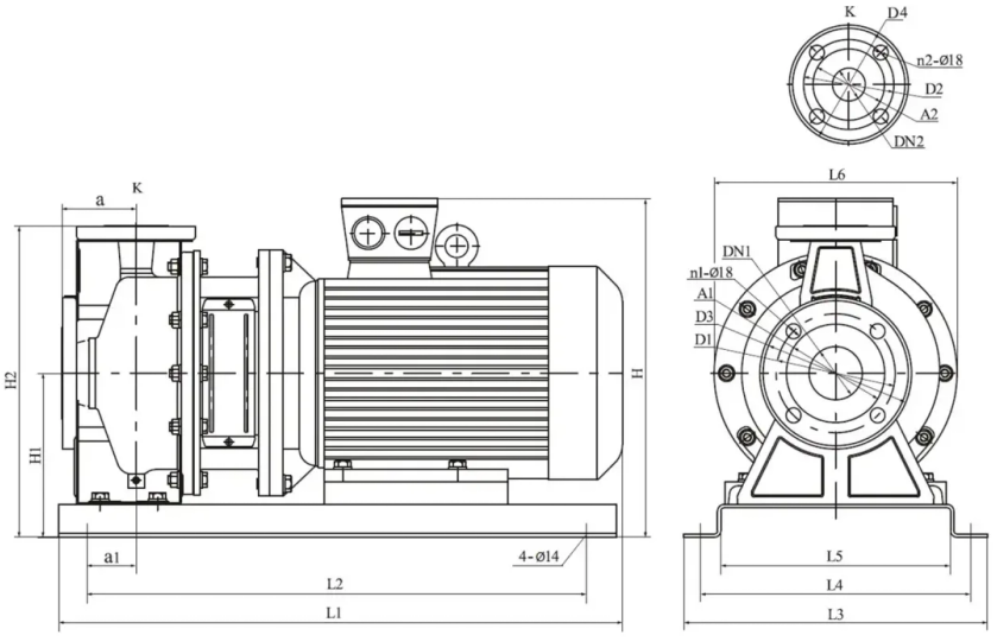

Модель	Габаритные и присоединительные размеры, мм																					Масса, кг
	DN1	DN2	A1	A2	D1	D2	D3	D4	n1	n2	a	a1	H	H1	H2	L1	L2	L3	L4	L5	L6	
FS65-50-200-7,5	65	50	118	98	145	125	185	160	4	4	100	50	413	200	380	680	580	370	330	280	300	82

5. Данные для заказа

Наименование	Консольно-моноблочный насос FS65-50-200-7.5
Артикул	79325
Производитель (марка)	UNIPUMP
Серия	FS
Вид оборудования	Консольно-моноблочные насосы
Вес, кг	82
Гарантия, мес	24
Страна производства	Китай

6. Документация

Инструкции и паспорта

- Инструкция UNIPUMP серии FS

Разрешительные документы

- Декларация о соответствии FS

3D и CAD-модели

- 3D-модель STEP, серия FS — архив UNIPUMP
- BIM-модель Revit, серия FS — архив UNIPUMP
- Чертежи DWG, серия FS — архив UNIPUMP

Прочее

- Листовка A4

Документы прилагаются к товару — в карточке товара и в архиве документов для тендера.